SZCZEGÓŁ "A"

KRAWĘŻNIK NAJAZDOWY
NA POŁĄCZENIU NAWIERZCHNI

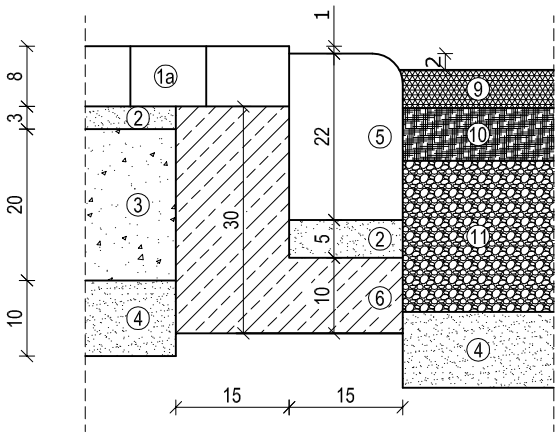

SZCZEGÓŁ "B"

KRAWĘŻNIK WYSTAJĄCY
NA POŁĄCZENIU NAWIERZCHNI

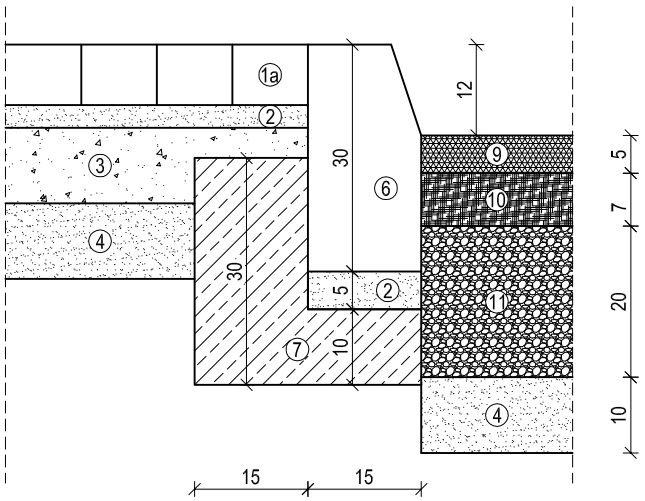

SZCZEGÓŁ "C"

POŁĄCZENIE NAW. ZJAZDU Z POBOCZEM

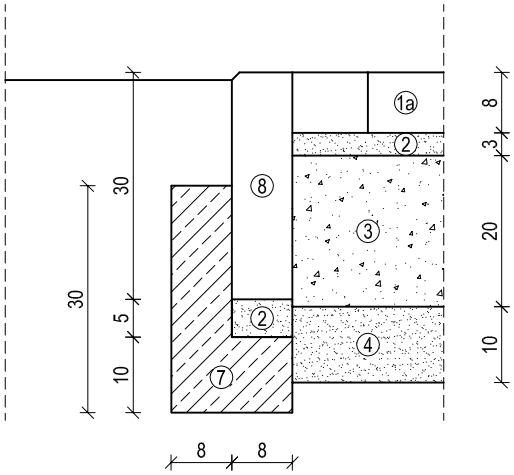

SZCZEGÓŁ "D"

POŁĄCZENIE NAW. CHODNIKA Z POBOCZEM

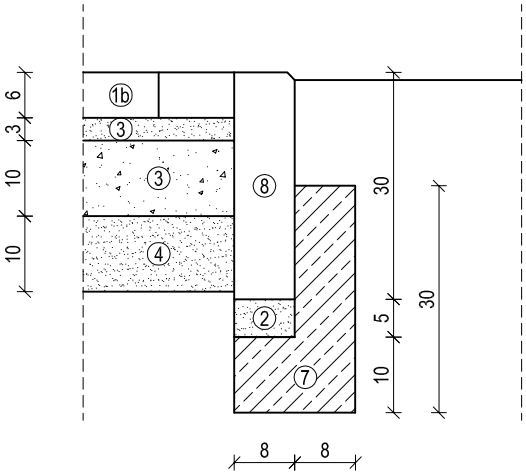

1a - Kostka betonowa gr. 8 cm
1b - Kostka betonowa gr. 6 cm
2 - Podsypka cementowo-piaskowa 1:4
3 - Podbudowa z betonu C8/10
4 - Warstwa odcinająca z piasku
5 - Krawężnik betonowy najazdowy 15 x 22 x 100 cm
6 - Krawężnik betonowy wystający 15 x 30 x 100 cm
7 - Ława fundamentowa z betonu C12/15
8 - Obrzeże betonowe 8 x 30 x 100 cm
9 - Warstwa ścieralna - BA AC5S
10 - Warstwa wiążąca - BA AC11W
11 - Podbudowa z kruszywa łamanego

BK PROJEKT BARTOSZ KWIATKOWSKI
Osiedle Niepodległości 5/5
62-100 Wągrowiec
bkprojekt@wp.pl
NIP 766-180-39-81
REGON 301023940
tel. 509 510 919

Inwestor	Gmina Skoki ul. Ciastowicza 11, 62-085 Skoki	
Obiekt	Przebudowa ulicy Podgórnej w Skokach - teren PKP dz. nr 57/2, 57/4 - Skoki	
Rysunek	Szczegóły konstrukcyjne	Skala 1:10
Projektował	Zdzisław Futro nr upr. NN-8345-558/82	Podpis
Sprawdził	mgr inż. Janusz Kamiński nr upr. 7131/50/P/2002	Podpis
Opracował	mgr inż. Bartosz Kwiatkowski nr upr. WKP/0318/OWOK/15	Podpis
Data luty 2016r.	Nr rys. 4	Strona